THÔNG SỐ BIẾN TẦN GD20 CHẠY DẦM BIÊN CẦU TRỤC (0.75 ~ 37kW)

1. Cài đặt thông số

THÔNG SỐ	GIÁ TRỊ	ĐƠN VỊ	DIỄN GIẢI
P00.00	2		Chế độ chạy V/F
P00.01	1		Chọn lệnh chạy/dừng từ terminal **P00.01=0**: chọn lệnh chạy/dừng từ bàn phím (phím RUN / STOP)
P00.03	50.00	Hz	Tần số MAX, phải đặt lớn hơn hoặc bằng tần số định mức của motor
P00.04	50.00	Hz	Tần số ngưỡng trên
P00.05	00.00	Hz	Tần số ngưỡng dưới
P00.11	5.0	Giây	Thời gian tăng tốc (thời gian từ 0Hz đến tần số MAX)
P00.12	2.0	Giây	Thời gian giảm tốc (thắng động năng từ tần số MAX về 0Hz)
P01.01	2.0	Hz	Tần số khởi động
P04.01	2.0	%	Bù moment khởi động ở tần số thấp
P04.09	000.0	%	Tắt hệ số bù trượt cho motor
P05.01	1		Chọn chức năng S1, chạy thuận khi S1 nối COM
P05.02	2		Chọn chức năng S2, chạy ngược khi S2 nối COM
P06.03	6		Chọn chức năng relay 1: FDT (Mở thắng)
P08.32	2.5	Hz	Tần số FDT (Mở thắng)
P08.33	0.0	%	Tần số đóng thắng
P08.37	1		Cho phép xả qua điện trở
P08.38	695	V	Điện áp xả
P02.01	...	kW	Công suất định mức của motor
P02.02	...	Hz	Tần số định mức của motor
P02.03	...	RPM	Tốc độ định mức của motor
P02.04	...	V	Điện áp định mức của motor
P02.05	...	A	Cường độ dòng điện định mức của motor

2. Cách nhập thông số

➢ Cách nhập thông số theo lưu đồ sau:

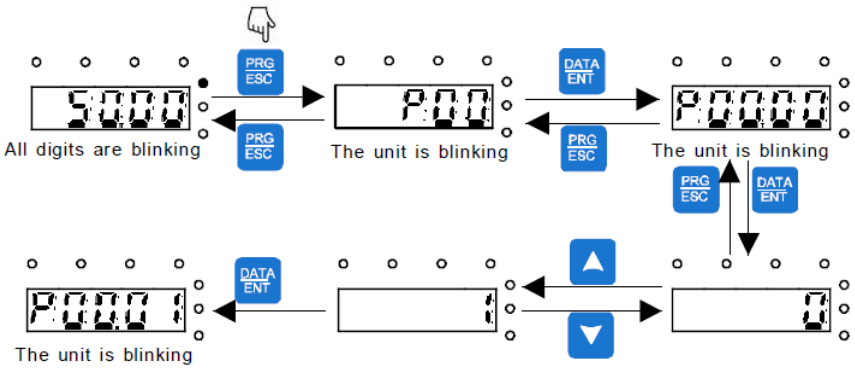

➢ Lưu ý:

- Phím SHIFT dùng để thay đổi hiển thị của tần số đặt, tốc độ motor, cường độ dòng điện motor... (Các đèn trạng thái tương ứng với dữ liệu hiển thị).
- Cài đặt lại thông số mặc định theo nhà sản xuất: **P00.18 = 1**

Tham khảo tài liệu GD20 series inverter để biết thêm rất nhiều chức năng khác.

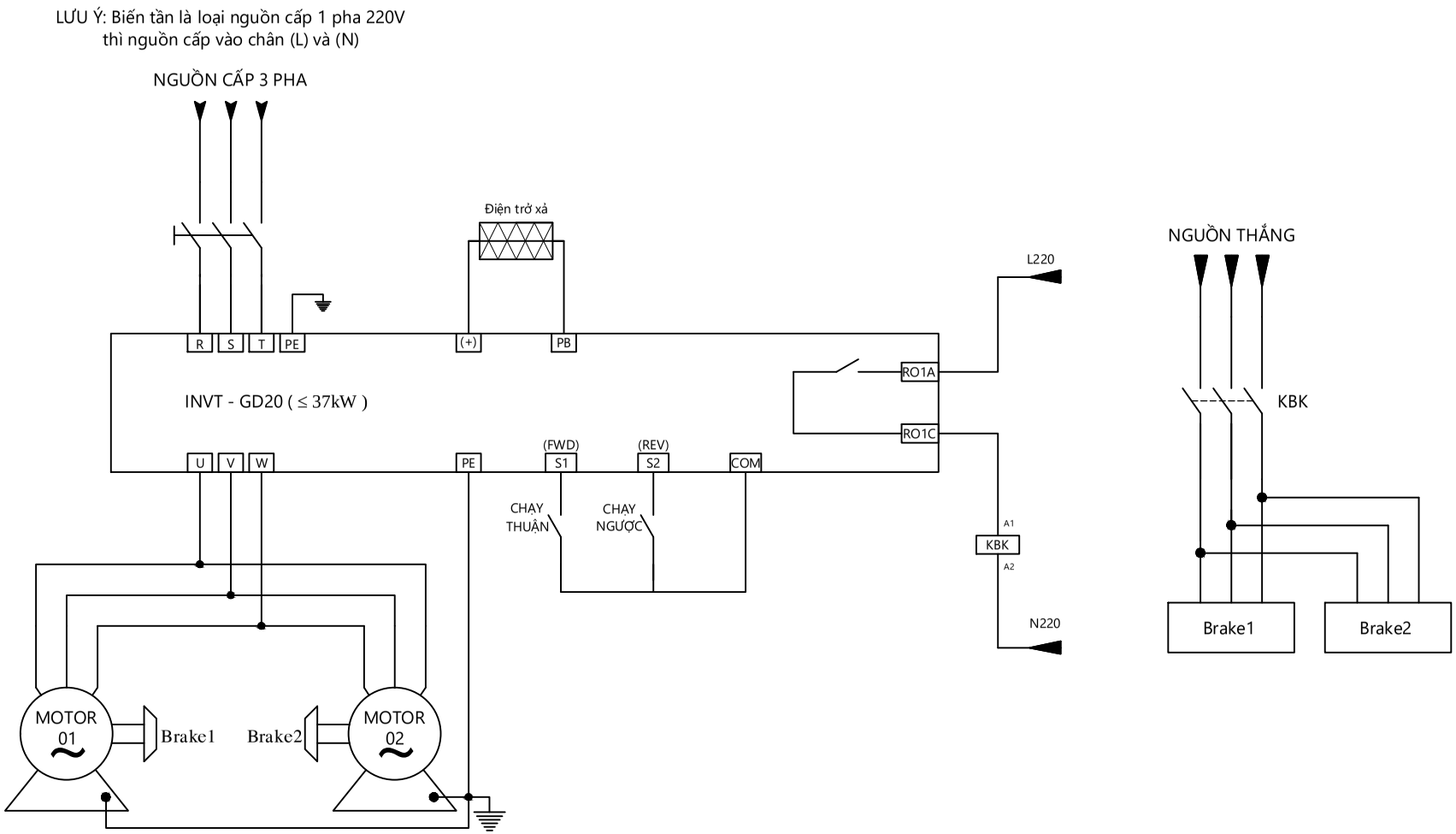

SƠ ĐỒ ĐẤU NỐI GD20 (≤ 37kW) CHẠY DẦM BIÊN CẦU TRỤC